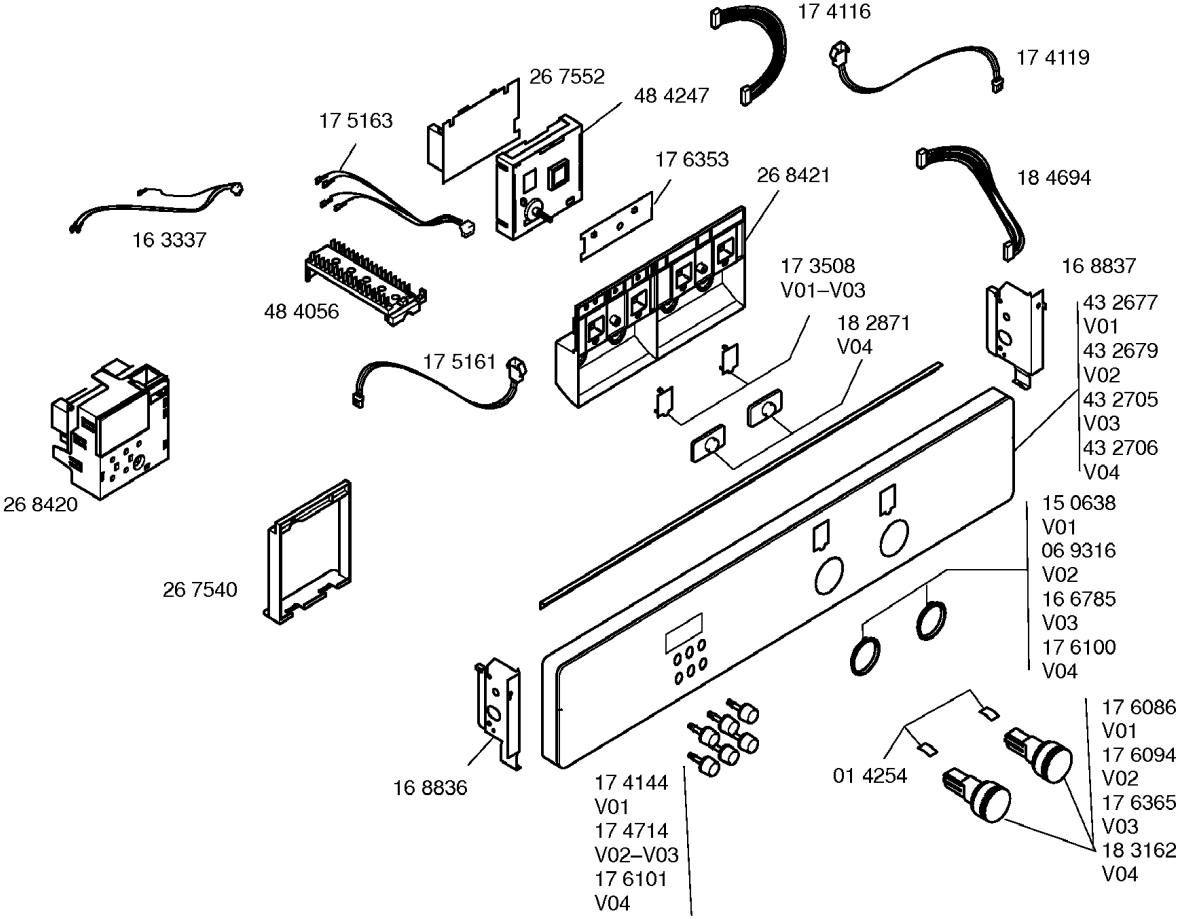
17 4116
17 4119
26 7552
48 4247
17 5163
17 6353
26 8421
18 4694
16 3337
48 4056
17 3508
V01–V03
16 8837
43 2677
V01
43 2679
V02
43 2705
V03
43 2706
V04
18 2871
V04
17 5161
26 8420
15 0638
V01
06 9316
V02
16 6785
V03
17 6100
V04
26 7540
17 6086
V01
17 6094
V02
17 6365
V03
18 3162
V04
01 4254
16 8836
17 4144
V01
17 4714
V02–V03
17 6101
V04

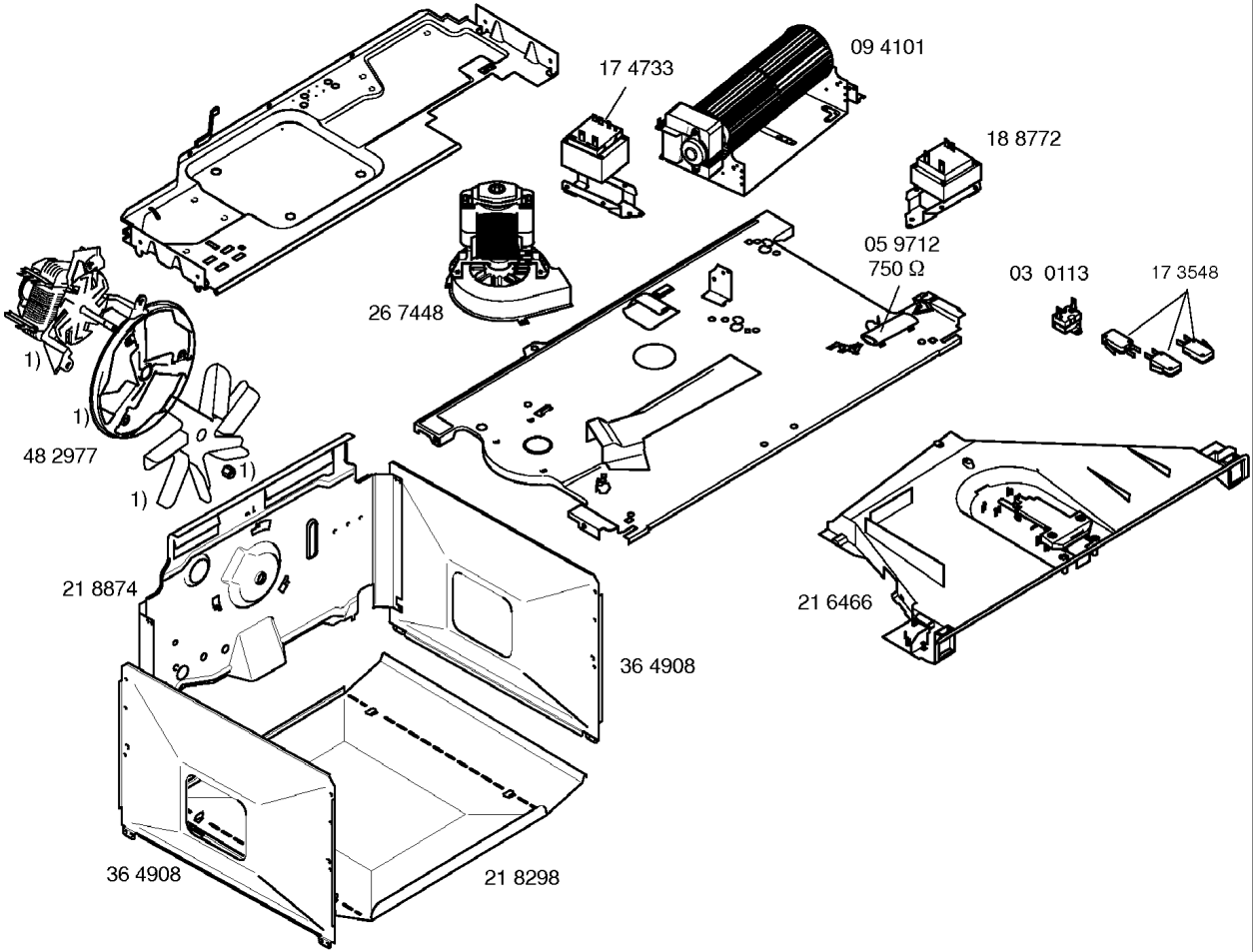
09 4101
17 4733
18 8772
05 9712
750 Ω
03 0113
17 3548
26 7448
1)
1)
48 2977
1)
1)
21 8874
36 4908
21 6466
36 4908
21 8298

1) 48 3175

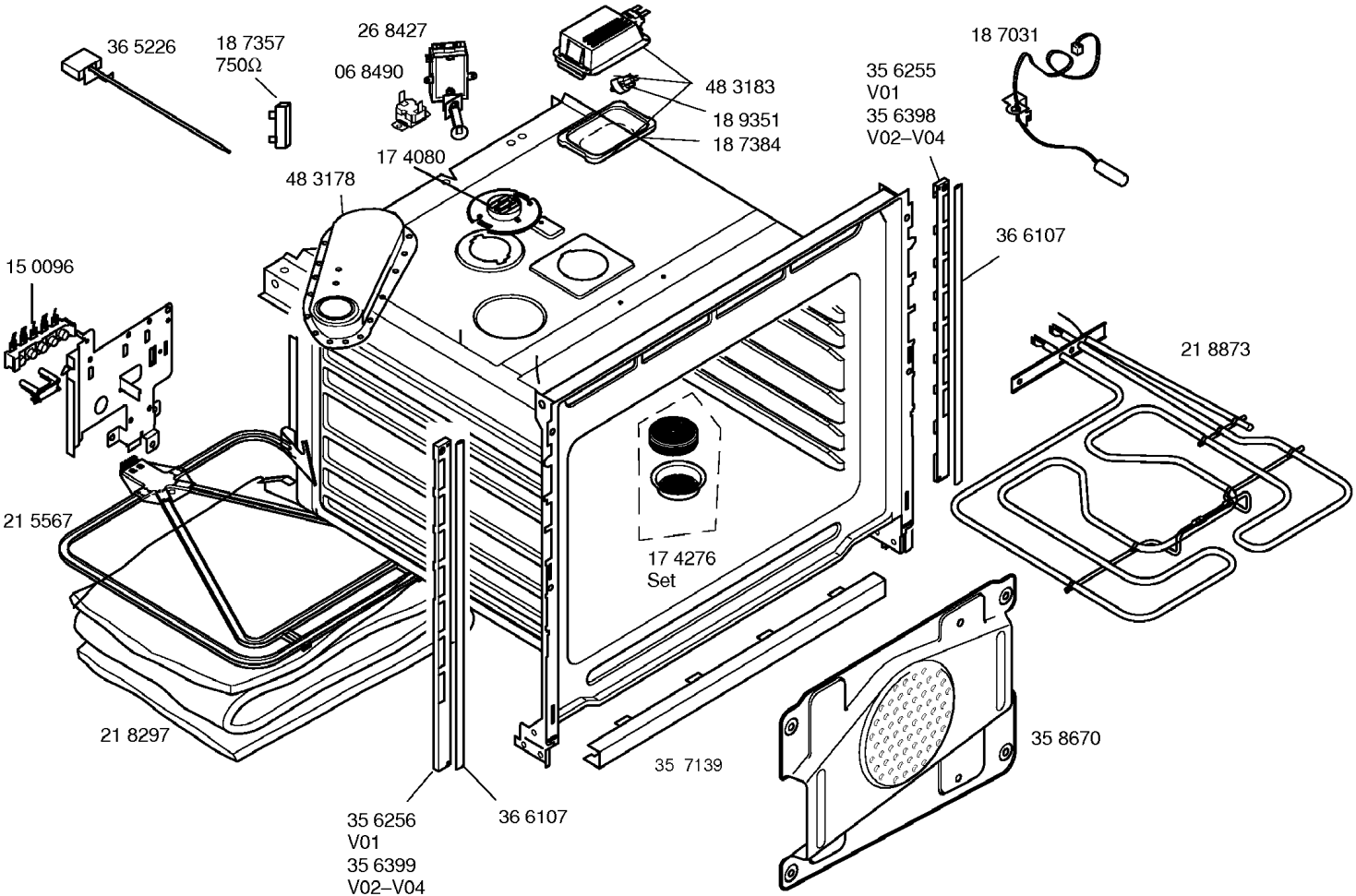
36 5226
18 7357
750Ω
26 8427
06 8490
48 3183
18 9351
18 7384
17 4080
48 3178
35 6255
V01
35 6398
V02–V04
18 7031
36 6107
15 0096
21 8873
21 5567
17 4276
Set
21 8297
35 7139
35 8670
35 6256
V01
35 6399
V02–V04
36 6107

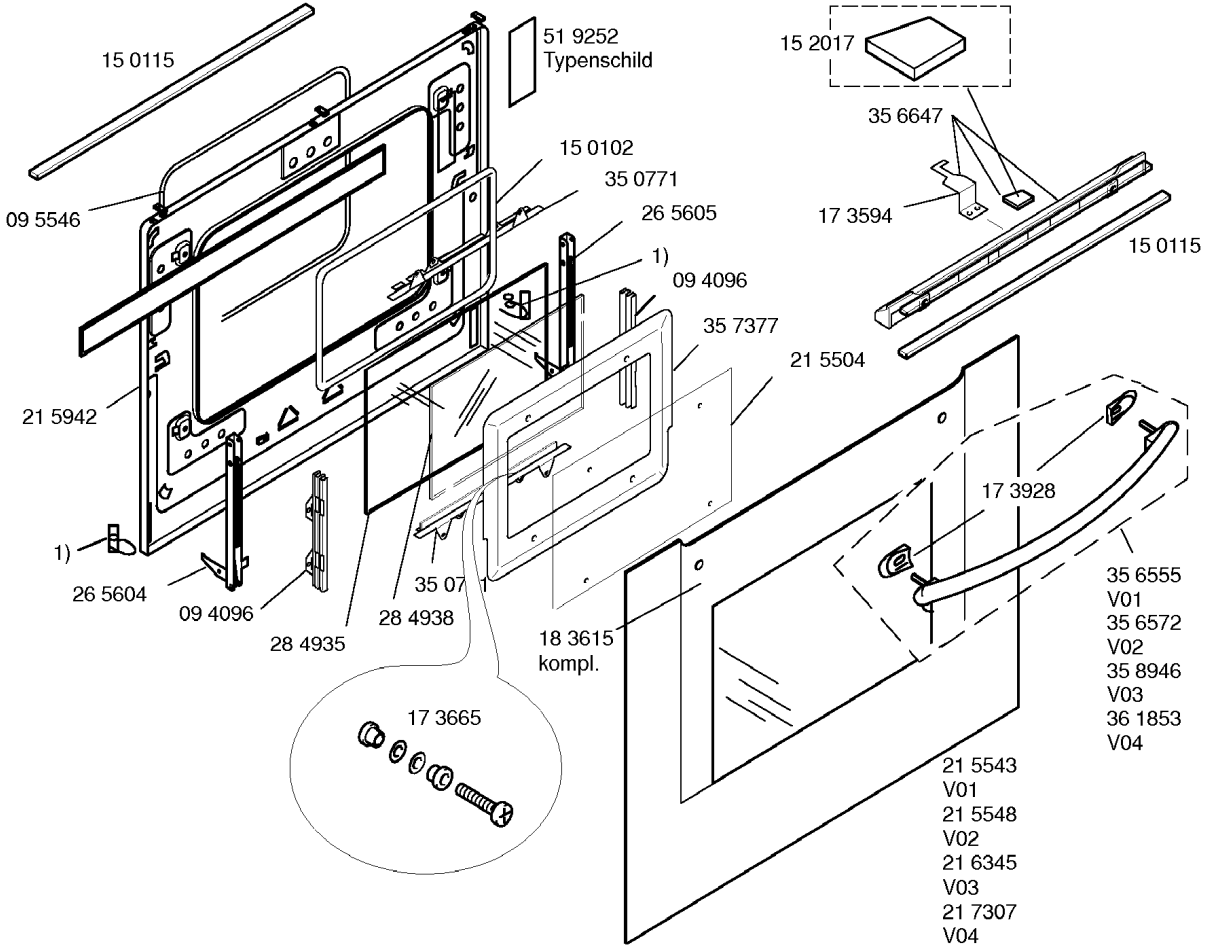
15 0115
51 9252
Typenschild
15 2017
35 6647
15 0102
35 0771
26 5605
09 5546
17 3594
15 0115
1)
09 4096
35 7377
21 5504
21 5942
17 3928
1)
26 5604
09 4096
28 4935
28 4938
35 07
18 3615
kompl.
35 6555
V01
35 6572
V02
35 8946
V03
36 1853
V04
17 3665
21 5543
V01
21 5548
V02
21 6345
V03
21 7307
V04

1) 175084

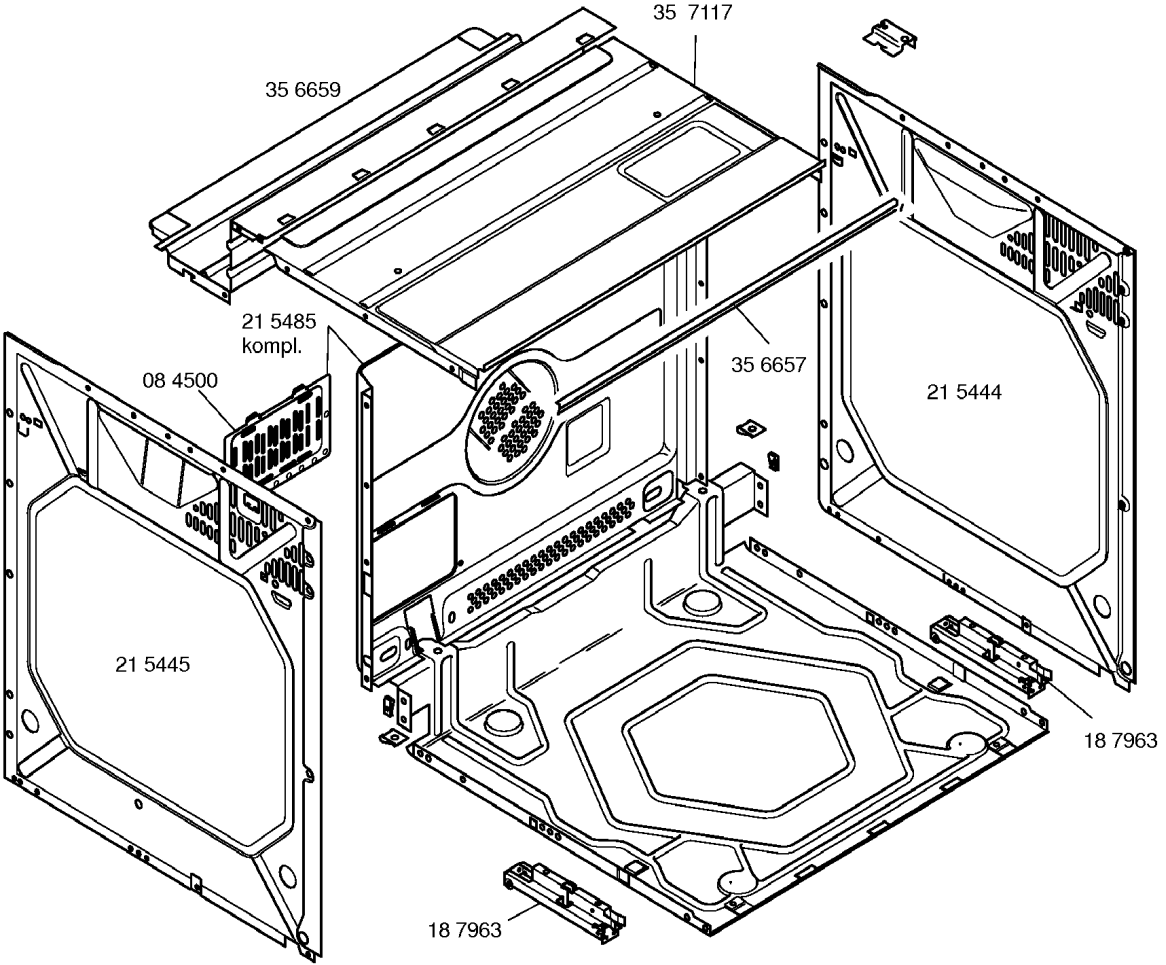
35 7117
35 6659
21 5485
kompl.
08 4500
35 6657
21 5444
21 5445
18 7963
18 7963

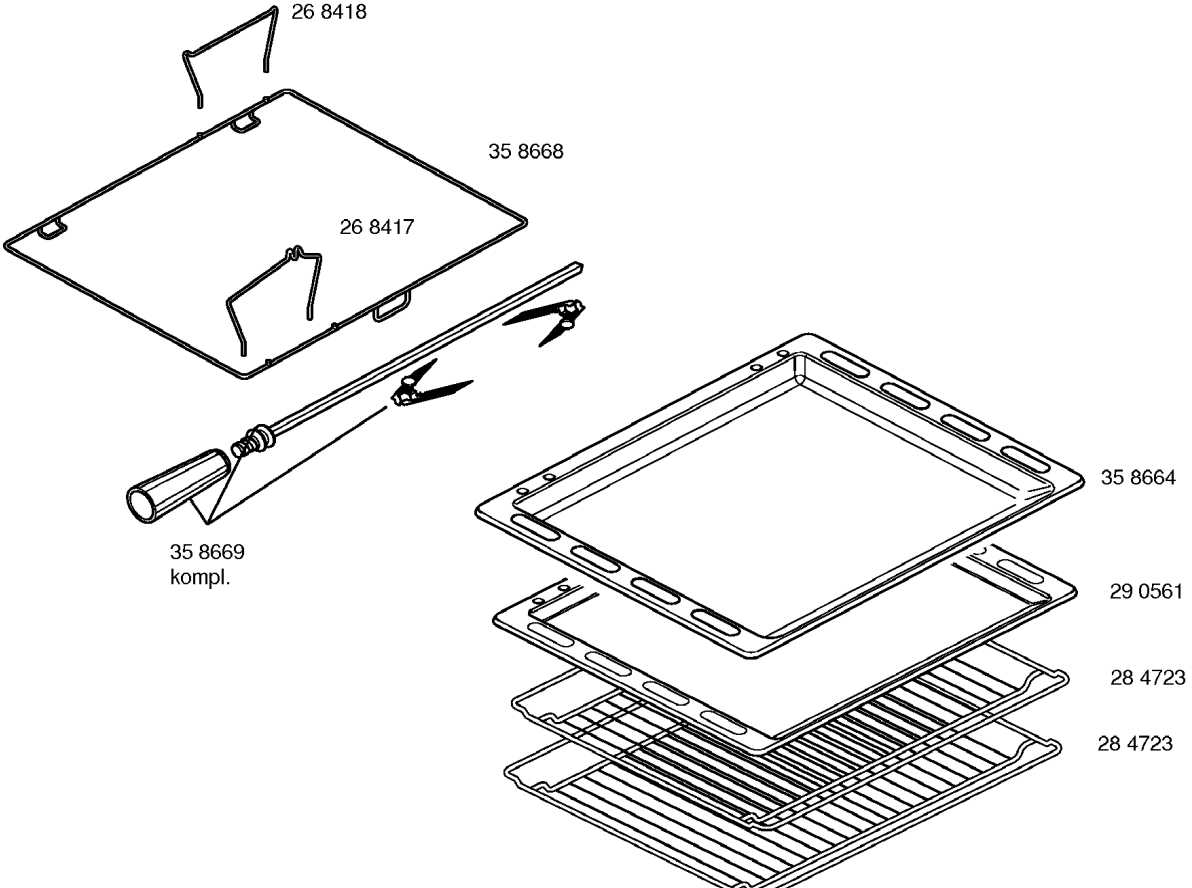
26 8418
35 8668
26 8417
35 8669
kompl.
35 8664
29 0561
28 4723
28 4723